Съгл. заповед: 10-00-8/03.01.2018г.
инж. Станимир Гутев
Главен инспектор отдел „ИУП"

1. Газопроводът се изгражда от стоманени безшевни тръби и се полага открито.
2. Стоманените безшевни тръби са показани с условни диаметри.
3. Всички тръби, които се използват, трябва да отговарят на действащия стандарт за метални газопроводи – БДС EN ISO 3183:2013.
4. Връзките и размерите, да се проверят след изпълнение на доставките!
5. В този чертеж, посочените размери са в милиметри.

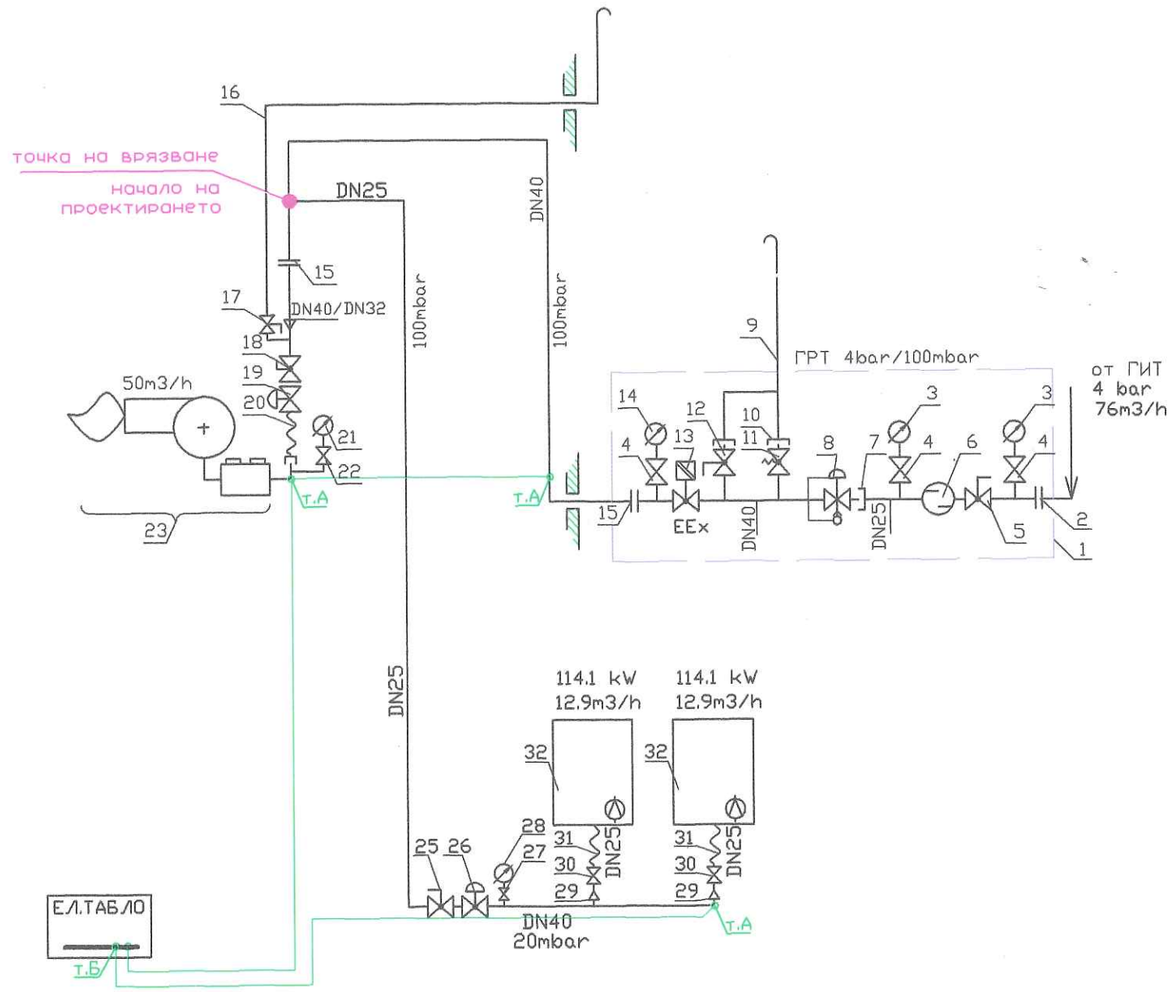

— газопровод
— меден проводник

т.А – Детайл – заземяване на газопровод.
т.Б – Детайл – връзка с обща шина за изравняване, в ел.табло.
(Детайлите по т.А и т.Б, чертеж 4)

Забележка:
1. В процеса на експлоатация на инсталацията, в установения от правилника период, задължително трябва да се следи за състоянието на заземителите и стойностите на съпротивлението на заземяването, тъй като при тази схема това е от голямо значение за безопасността на потребителите!!!
2. ГИ да се свърже (електрически)към общата шина за изравняване на потенциалите на електрическите уредби в сградата, съгласно чл.208 от Наредба №3/09.06.2004г. за устройство на електрическите уредби и електропроводни линии.
3. Съгласно чл.244 ал.1 от Наредба №Із-1971 за строително-технически правила и норми за осигуряване на безопасност при пожар – газовата инсталация се заземява най-малко на две места, максимално отдалечени едно от друго.
Проводника за изравняване на потенциалите е меден, с жълтозелена изолация, със сечение 6мм2.

Поз.	Производител	Наименование	Означение	Колич.
33				
32		Отоплителен модул (котел) - 1 14.1kW		2
31		Гъвкава връзка 1"m/1"f		2
30		Кран сферичен G 1"f/1"f		2
29		Преход концентричен 1"1/2x1"		2
28		Манометър R1/4"m ; 0-100 mbar		1
27		Кран-бутон за манометър G 1/4"f/1/4"f		1
26		Филтър-стабилизатор R1"f/1"1/2, Pout=20mbar, 26 m3/h		1
25		Кран сферичен R1"f/1"f		1
		РАЗШИРЕНИЕ на газовата инсталация		
24				
23		Газова горелка с комбиблок (комплект), 160-570kW		1
22		Кран-бутон за манометър R1/4"f/1/4"f		1
21		Манометър R1/4"m ; 0-250mbar		1
20		Антивибрационна връзка, DN40		1
19		Филтър - стабилизатор, DN40		1
18		Кран сферичен R1"1/2f/1"1/2f		1
17		Кран сферичен R1"f/1"f		1
16		Свещ за продухване, DN25, L= 8,00m		1
15		Фланец 1"1/2		4
14		Манометър R1/4"m ; 0-250mbar		1
13		Ел.магнет.вентил DN40 PN0,5, норм.затворен, с ръчно възстановяване		1
12		Кран сферичен R1/2"f/1/2"f		1
11		ПИК R 1"f, 120mbar		1
10		Холендър 1"(заваряем)		2
9		Свещ за ПИК, DN25, L= 8,00m		1
8		Регулатор 1"f/1" 1/2f, Pвх=4bar;Pизх=100mbar с отс.ВН+НН		1
7		Холендър 1"(заваряем)		1
6		Филтър газ R1"f/1"f PN6		1
5		Кран сферичен R1"f/1"f		1
4		Кран-бутон за манометър R1/4"f/1/4"f		3
3		Манометър R1/4"m ; 0-6(10) bar		2
2		Фланец 1"		2
1		Вентилируем шкаф за ГРТ		
		СЪЩЕСТВУВАЩА газова инсталация		

Съгласно чл. 2 и чл. 23 от ЗЗЛД
13. 09. 2019

ГАЗКОНТРОЛ ЕООД - СТАРА ЗАГОРА
ГЕХНАДЗОР НА СПО - РЕГ. №737 В ДАМТ
СЪОТВЕТСТВУВА НА НОРМАТИВНИТЕ И СТАНДАРТИЗАЦИОННИТЕ ИЗИСКВАНИЯ ПО ТЕ
Заверката е валидна САМО КРАТНО
ДАТА: 09.08.2019г.

Съгласно чл. 2 и чл. 23 от ЗЗЛД

КАМАРА НА ИНЖЕНЕРИТЕ В ИНВЕСТИЦИОННОТО ПРОЕКТИРАНЕ
ПЪЛНА ПРОФЕСИОНАЛНА ПРАВОСПОСОБНОСТ
Регистрационен № 06751
ИНЖ. ИВАНКА ПЕТРОВА БРЯГОВА-ТОДОРОВА

Съгласно чл. 2 и чл. 23 от ЗЗЛД

ВЪЗЛОЖИТЕЛ : "Комплексен Онкологичен Център - Стара Загора" ЕООД

ПРОЕКТАНТ част Газоснабдяване: инж.Ив.Тодорова

ОБЕКТ : Разширение на газова инсталация за природен газ, "Комплексен онкологичен Център - Стара Загора"ЕООД, гр.Ст.Загора

ФАЗА : ТП | М ---

Технологична схема – газова инсталация

3

Детаил за преминаване през стена или под

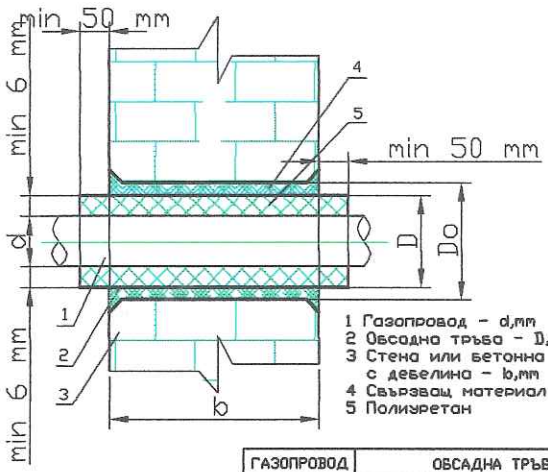

1 Газопровод – d,mm
2 Обсадна тръба – D,mm
3 Стена или бетонна плоча с дебелина – b,mm
4 Свързващ материал
5 Полиуретан

ЗАБЕЛЕЖКА
1. Обсадните тръби са от правошевни тръби по БДС EN 10208.
2. Диаметрите и дебелината на стената на обсадните тръби са минимално допустимите.
3. При преминаване през тухлена стена, разстоянието между газопровода и обсадната тръба се запълва с разтвор и се замазва.
4. При преминаване през тухлена стена се разрешава обсадната тръба да се изпълни PVC и PE-HD, като светлия отвор между обсадната тръба и газопровода е не по-малък от 12 mm.
5. Размерите са в mm.

ГАЗОПРОВОД	ОБСАДНА ТРЪБА			Диаметър на свредло Do	
d, mm	D, mm	СТАНДАРТ	МАТЕРИАЛ	при бетонова стена	при тухлена стена, при бетонов под
21.3x3.2	42.4x2.3	БДС EN 10208-1	EV EN 10208-1-L210GA-DxS-r2 Док. за качество EN 10204-3.1B	32	62
33.7x3.6	60.3x2.3			62	62
48.3x3.6	76.1x2.3			62	102
60.3x3.6	88.9x2.3			102	102
76.1x4.0	114.3x2.3			102	102

Детаил за заземяване на газопровод

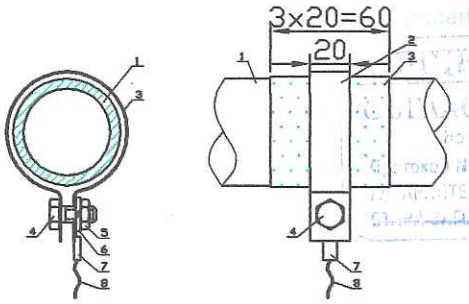

1 Тръба стоманена безшевна – D, mm
2 Хомут-неръждаем или поцинкован – 20 mm
3 Цинково покритие – 60 mm
4 Болт M6
5 Гайка M6
6 Федершайба
7 Кабелна обувка – медна – 6mm2
8 Проводник, меден с жълто-зелена изолация – 6mm2

Забележка: Газовата тръба на мястото на поставяне на хомута се почиства до метален бляськ и се обработва с цинков спрей. След притягане на хомута, възела се минизира или боядисва.

Детаил за връзка с обща шина за изравняване на потенциалите

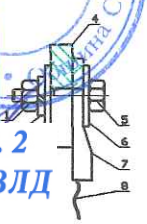

1. Гайка M6
2. Федершайба M6
3. Шайба M6
4. Обща шина за изравняване на потенциала
5. Болт M6
6. Шайба M6
7. Кабелна обувка – медна – 6mm2
8. Проводник, меден с жълтозелена изолация – 6mm2

Съгласно заповед: 10-00-8/03.01.2019 г.
гр. Стачимир Гутев
главен инспектор отдел „ИУН"
ОБЩИНА СТАРА ЗАГОРА
ОТДЕЛ „СУВАМ И ОДОБРЯВА"
на основание заключение на ЕСТК
№ 54 от 21.08.19 г.
ПРОЕКТАНТ
СТ.АРХ. ЗАХАРИ ГЕОРГИЕВА
13. 09. 2019

Съгласно чл. 2 и чл. 23 от ЗЗЛД

Укрепване по стена

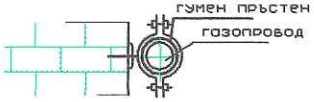

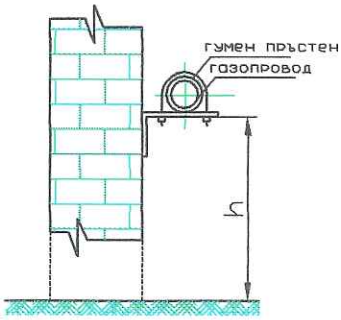

Заваръчно съединение

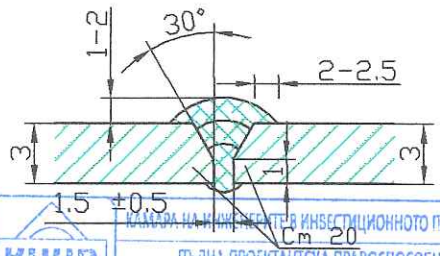

КАМАРА НА БЪЛГАРСКИТЕ ИНЖЕНЕРИ ИНВЕСТИЦИОННОТО ПРОЕКТИРАНЕ
ПЪЛНА ПРОЕКТАНТСКА ПРАВОСПОСОБНОСТ
Регистрационен № 06751
Специалност: ОВКХТТГ
Категория на проекта: по удостоверение за ППП
ПРОЕКТАНТ инж. ИВАНКА ПЕТРОВА
част Газоснабдяване: инж.Ив.Т
Съгласно чл. 2 и чл. 23 от ЗЗЛД
ВАЖИ С ВАЛИДНО УДОСТОВЕРЕНИЕ ЗА ПРЕДСТОЯЩАТА ГОДИНА

KLAS

ОБЕКТ : Разширение на газова инсталация за природен газ, "Комплексен онкологичен Център - Стара Загора"ЕООД, гр.Ст.Загора

ВЪЗЛОЖИТЕЛ : "Комплексен Онкологичен Център - Стара Загора" ЕООД

ФАЗА : ТП | М ---

Детайли

4

Подпис и дата | Инв.№ на д | Зам.№ на дубл. | Подпис и дата | Инв.№ на ориг.